HausFux
EINFACH. PERFEKT.

Rollo

Ausführung: **RLM2**

Normale Fenster, außen Fensterbank
Montagevariante: Laibungsmontage, außen

Artikelnummer: **20**

Bestellmaße:
Breite = lichte Breite – 2 mm
Höhe = lichte Höhe – 2 mm

Hinweise:
(1) Einbautiefe 40 mm

verwendete Profile:

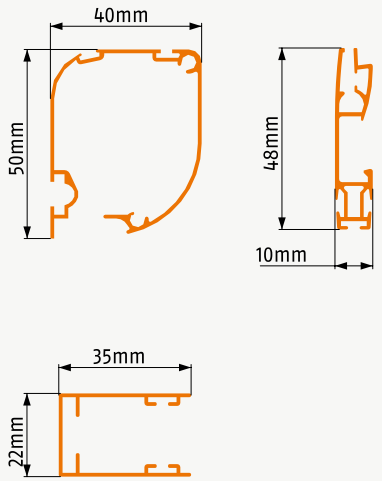

Vertikalschnitt

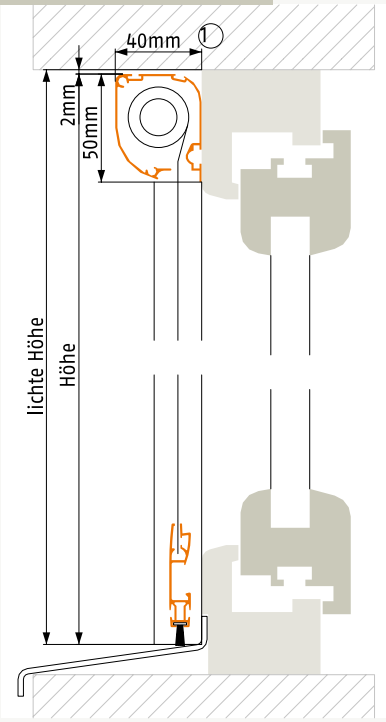

Horizontalschnitt

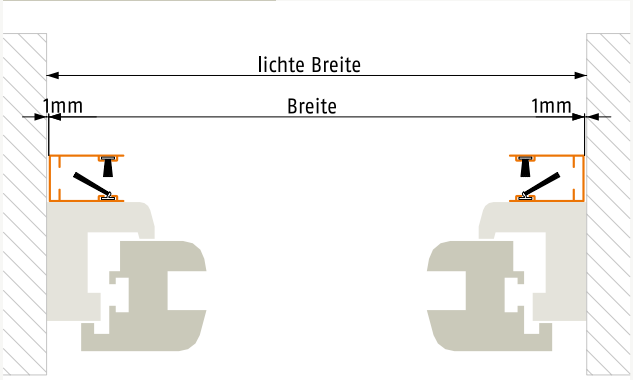

07122022

HausFux GmbH · Scheergrabenstr. 1 · 91555 Feuchtwangen
Tel: +49 (0)9852 70392 – 0 · info@hausfux.de